Հենասյուն Մ 1:50

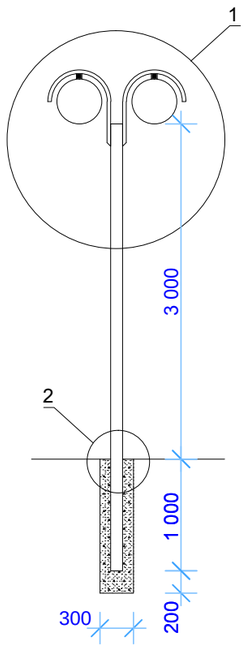

Հանգույց 1 Մ 1:10

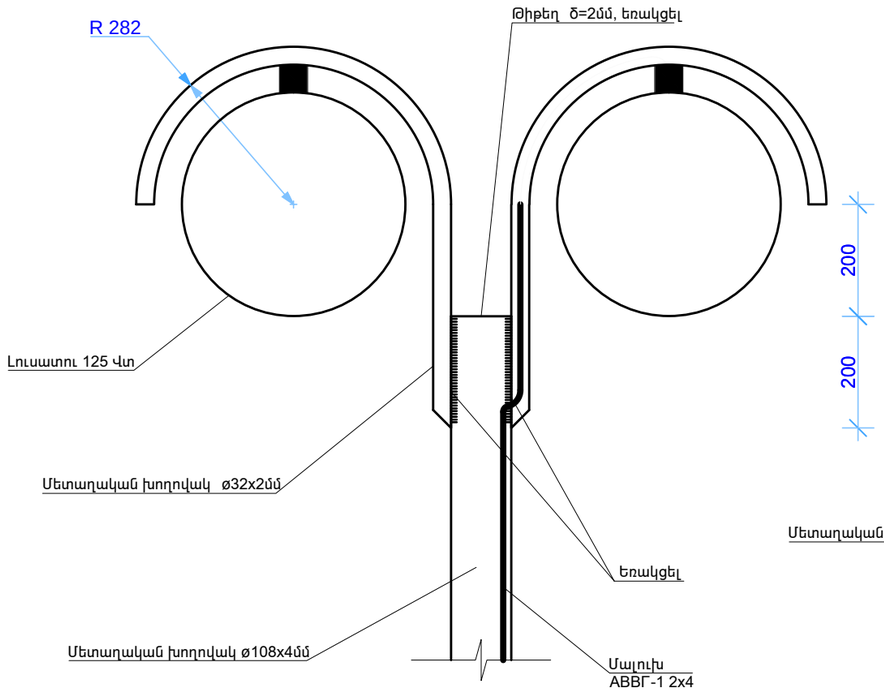

Հանգույց 2 Մ 1:10

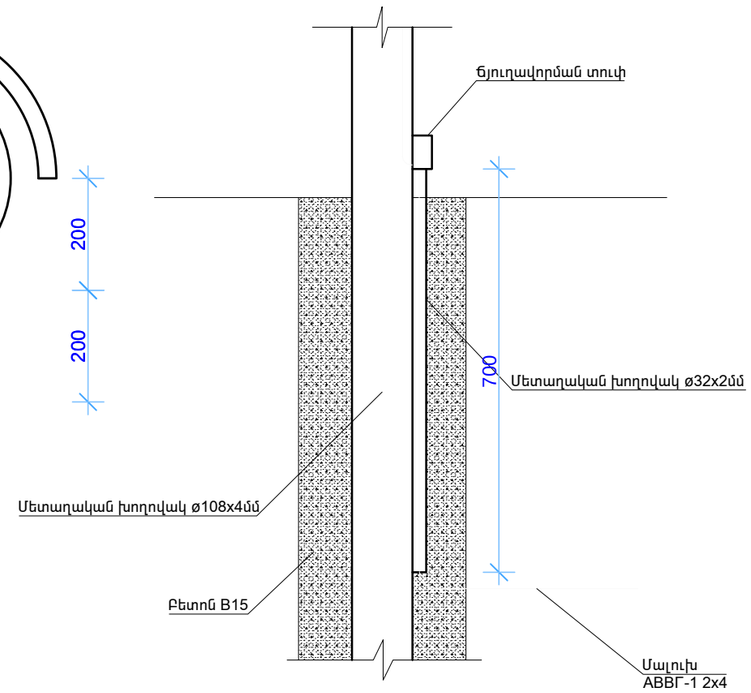

						Պայմ. ԵՔ-ՊԸԱՁԲ-13/78-1		
						Նոր-Նորքի 6-րդ զանգված Բ.Մուրադյան փողոցին հարակից տարածքում կասկադատիպ համալիրի վերակառուցում		
ՏՆՕՐԵՆ	Ա. ԼԵՎՈՆՅԱՆ					Էլեկտրալուսավորություն	ՓՈՒԼ	ԹԵՐԹ	ԹԵՐԹԵՐ
ՆԱԽԱԳԾԵՑ	Ս. ՄԻՐԶՈՅԱՆ						ԱՆ	ԷՄ-3	3
						Հենասյուն Մ 1:50: Հանգույց 1 Մ 1:10: Հանգույց 2 Մ 1:10: Մասնագիր	«ՀԱՄԱՇԻՆՆԱԽԱԳԻԾ» ՍՊԸ	